X-ADR130B100B-SAE53D12
ダイレクトドライブ XY 顕微鏡ステージ
寸法：ミリ

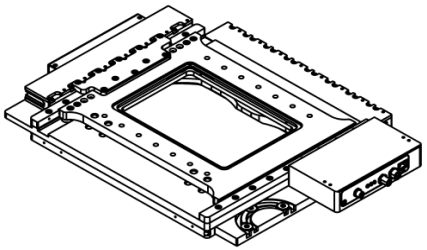

軸	通常可動範囲	最長可動範囲	最短可動範囲
上段	100.0	105.0	55.0
下段	130.0	140.0	40.0

ハードストップの移動制限は、スペースに制約のあるアプリケーションの場合、5 mm 刻み（上軸と 10 mm 刻み（下軸））に減らすことができます。

負側ハードストップ可動位置

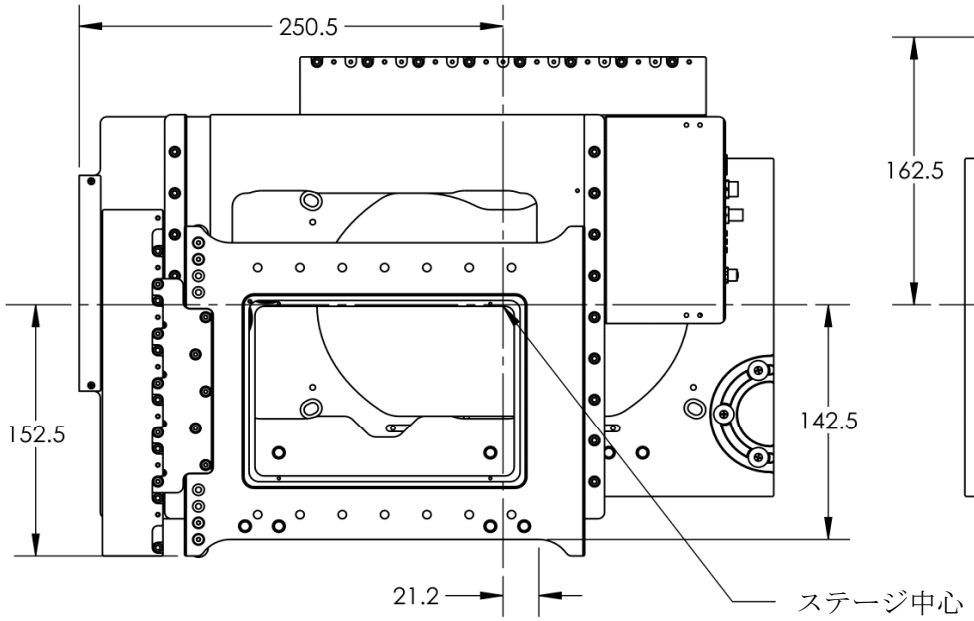

正側ハードストップ可動位置

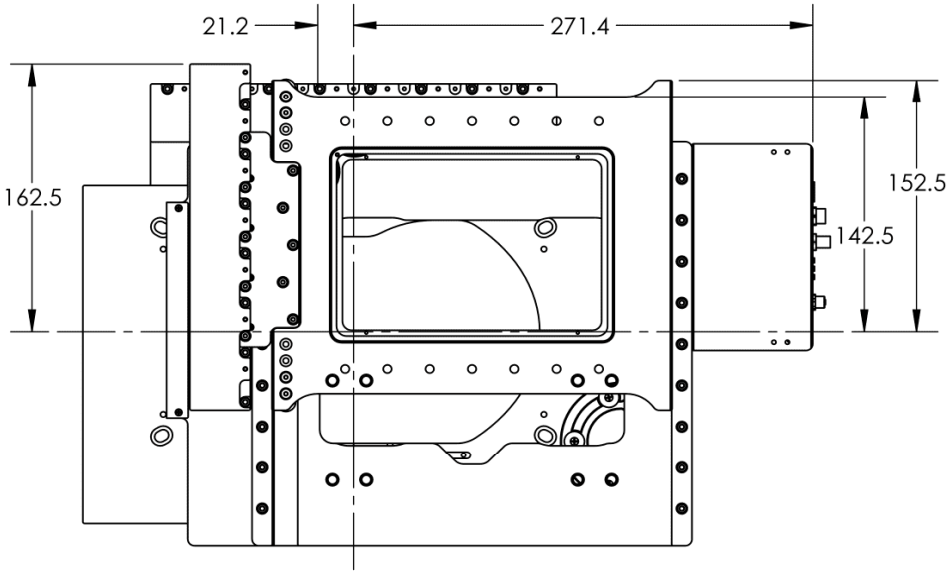

DWG 3538 R01A